CITROËN

C3 Picasso

(A58)

NOT : *2487*

Réf. : *1609350580*

FR NOTICE DE POSE A USAGE PROFESSIONNEL / LES PHOTOS ET LES DESSINS NE SONT PAS CONTRACTUELS
GB FITTING INSTRUCTIONS FOR PROFESSIONAL FITTERS / THE PHOTOGRAPHS AND THE DRAWINGS ARE NOT CONTRACTUAL
ES INSTRUCCIONES DE MONTAJE PARA USO PROFESIONAL / LAS FOTOGRAFÍAS Y LOS DIBUJOS NO SON CONTRACTUALES
P MANUAL DE MONTAGEM PARA UTILIZACÃO PROFISSIONAL / AS FOTOGRAFIAS E OS DESENHOS NÃO SÃO CONTRATUAIS
DE MONTAGEANLEITUNG FÜR PROFESSIONNELLEN EINSATZ / DIE FOTOS UND DIE ZEICHNUNGEN SIND NICHT VERTRAGLICH
IT ISTRUZIONI DI POSA AD USO PROFESSIONALE / LE FOTOGRAFIE ED I DISEGNI NON SONO CONTRATTUALI
NL MONTAGEHANDLEIDING VOOR PROFESSIONEEL GEBRUIK / DE FOTO'S EN DE TEKENINGEN ZIJN NIET CONTRACTUEEL

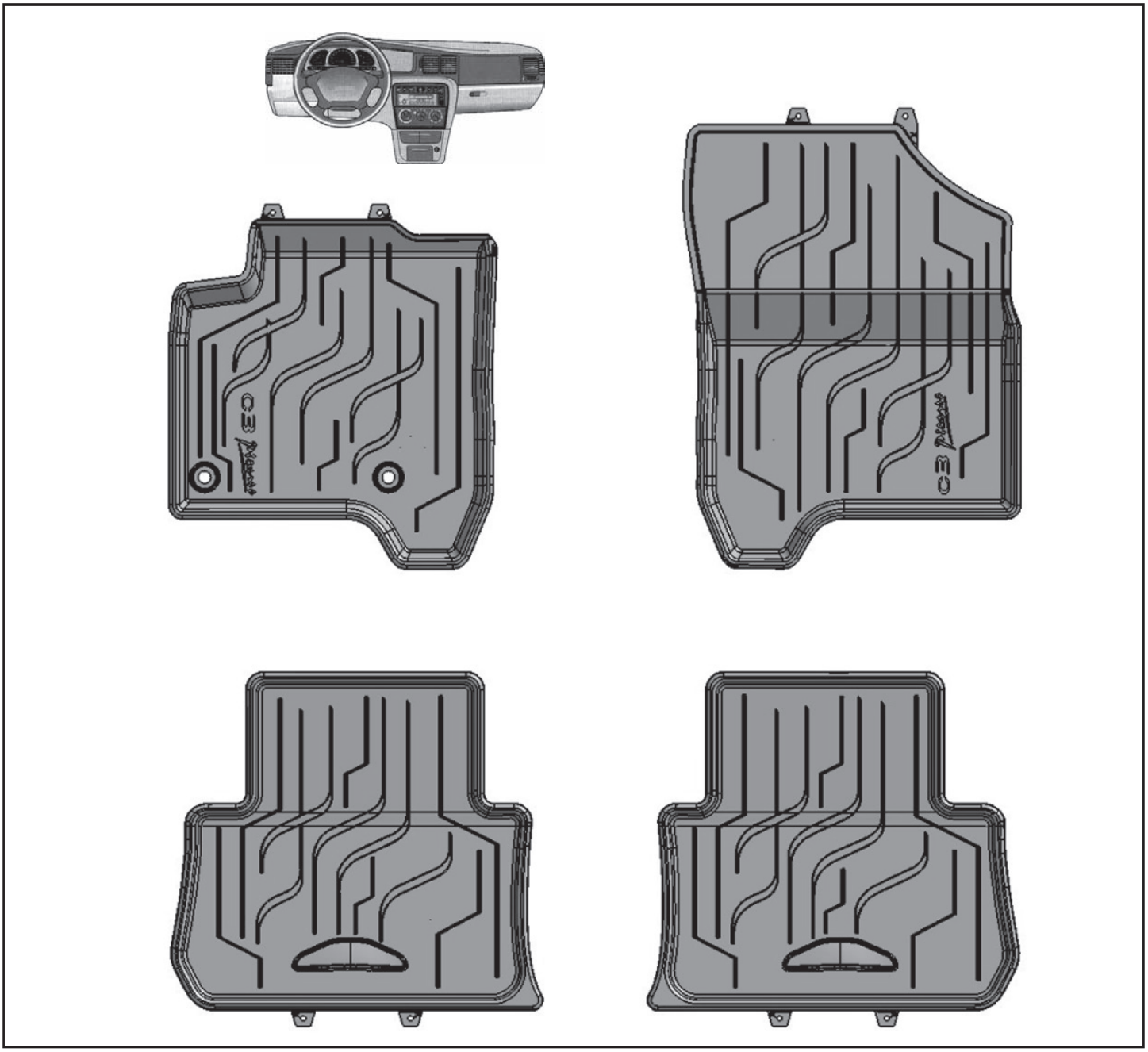

Date de création : 16/11/2012
Indice d'évolution : **A**
Date de modification :

1

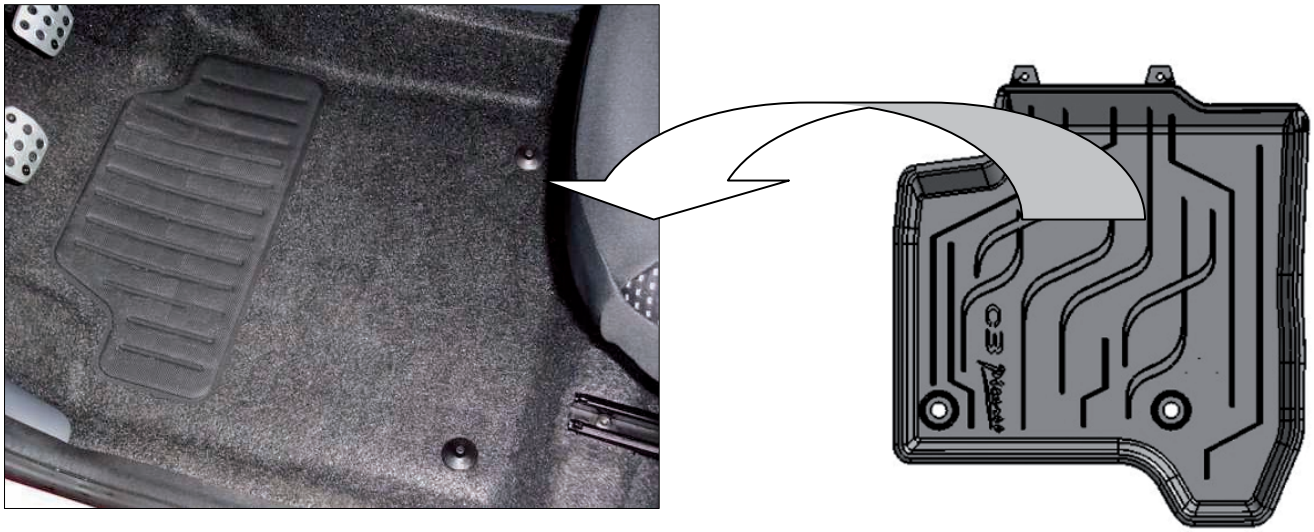

2

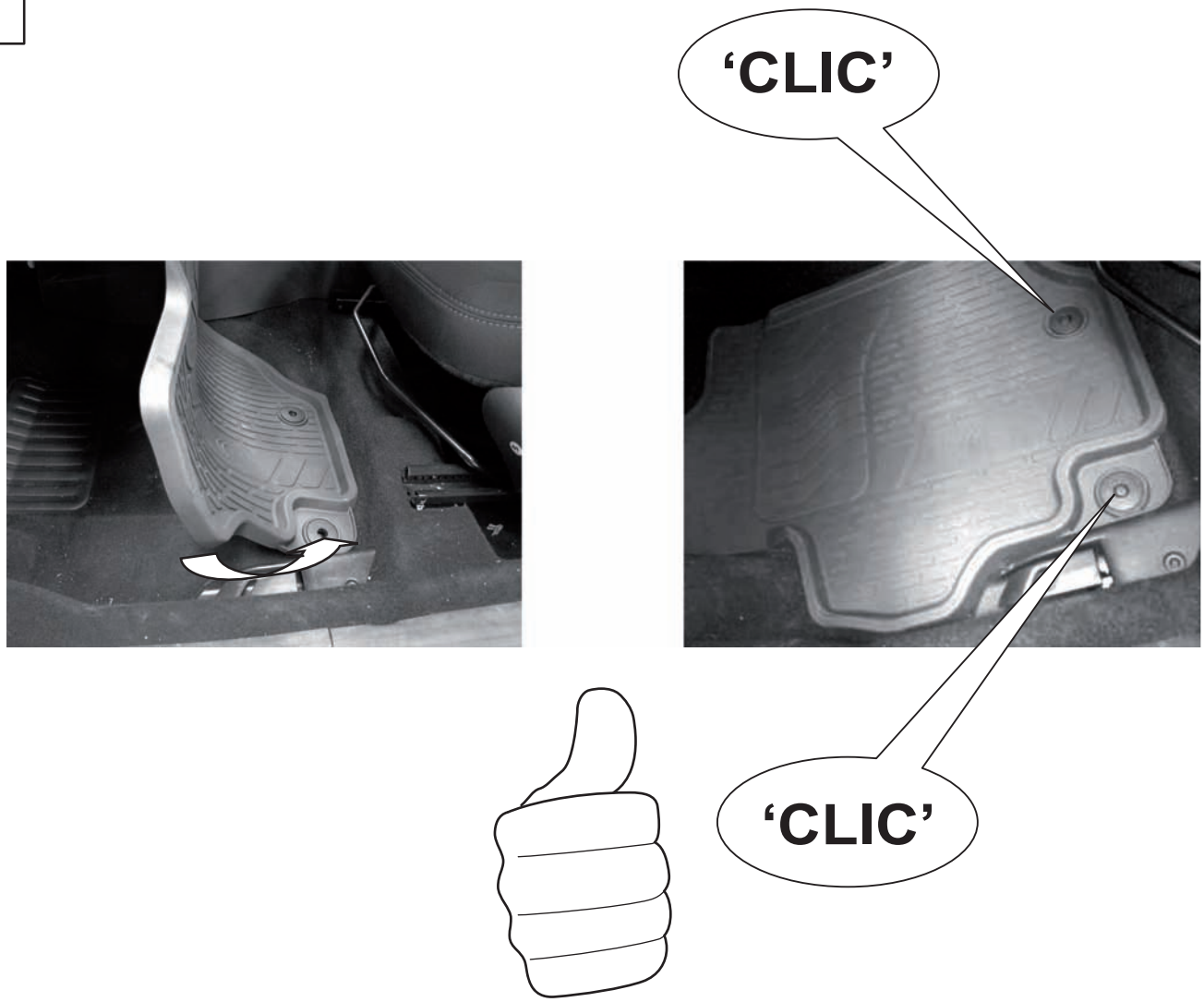

Date de création : 16/11/2012
Indice d’évolution : **A**
Date de modification :

F Attention : Sécurité
Les surtapis doivent être impérativement clippés sur les fixations d' origine du véhicule.

D Wichtig: Sicherheit
Die Teppichschoner müssen unbedingt mit Clips auf den Originalbefestigungen des Fahrzeugs angebracht werden.

GB Caution: Safety notice
The protective mats must be clipped in place using the original vehicle fixings.

E Atención: Seguridad
Las sobrealfombrillas deben acoplarse obligatoriamente en las fijaciones de origen del vehículo.

I Attenzione. Sicurezza
I tappeti devono obbligatoriamente essere montati sui fissaggi originali del veicolo.

NL Let op: veiligheid
De overmatten moeten altijd worden vastgezet op de originele bevestigingen van de auto.

P Atenção: Segurança
Os tapetes devem ser agrafados imperativamente nas fixações de origem do veículo.

DK Sikkerhedsadvarsel!
Måtterne skal altid clipses fast på bilens originale fæstningsanordninger.

S Varning : Säkerhet
Täckmattorna måste absolut klämmas fast på fordonets originala fästanordningar.

FI Huomio: Turvallisuus
Kangasmatot on ehdottomasti kiinnitettävä autossa oleviin alkuperäisiin kiinnikkeisiin.

NO NB: Sikkerhet
Det er ytterst viktig at overmattene klipses fast på bilens opprinnelige festeanordninger.

SL Pozor: Varnost
Gornje preproge morajo biti obvezno pripete na originalna pritrdila vozila.

PL Uwaga: Bezpiecze?stwo
Dywaniki muszą być obowiązkowo podczepione do oryginalnych mocowań w samochodzie.

CZ Důležité upozorněni: Bezpečnost
vkládané koberečky musi být připevněny sponou k původnim upevněnim vozidla.

HU Figyelem: Biztonság
A szönyegeket kizárólag a gépkocsi eredeti rögzítéseire szabad csak csíptetni.

CR Pažnja: Sigurnost
Nadtepihe obavezno treba pričvrstiti klipovima na originalna učvršćenja vozila.

GR Προσοχή: Θέμα ασφάλεας
Τα ττροστατετικά ταττέτα ττρέττει υττοχρεωτικά να κουμττώνουν στα εργοστασιακά εξαρτήματα στερέωσης ττου διαθέτει το όχημα.

F Lors du démontage du surtapis côté conducteur, reculer le siège au maximum et retirer les fixations.
Au remontage, positionner le surtapis correctement, puis clipper les fixations. Vérifier sa bonne tenue.
Pour éviter toute gêne sous les pédales, n'utiliser que des surtapis adaptés aux fixations déjà présentes dans le véhicule. L'utilisation de ces fixations est impérative.
Ne jamais superposer deux surtapis.

D Bei dem Entfernen des fahrerseitigen Teppichschoners den Sitz so weit wie möglich zurückstellen und die Befestigungen abnehmen.
Nach erneuter Montage den Teppichschoner richtig in Stellung bringen und die Befestigungen festklammern. Auf perfektes Haften kontrollieren.
Um eine Behinderung unter den Pedalen zu vermeiden, nur Teppichschoner benutzen, die für die in dem Fahrzeug vorhandenen Befestigungen geeignet sind. Diese Befestigungen müssen unbedingt benutzt werden.
Niemals zwei Teppichschoner übereinander anbringen.

GB When removing the driver's side protective mats, move the seat back as far as it will go and remove the fixings.
When refitting, correctly position the protective mat, then clip the fixings in place. Check that it is correctly secured.
To prevent any interference with the pedals, only use protective mats that are suitable for the fixings already present in the vehicle. It is essential to use these fixings.
Never overlap two protective mats.

E Durante el desmontaje de la sobrealfombrilla del lado conductor, retroceder el asiento al máximo y retirar las fijaciones.
Durante el montaje, posicionar la sobrealfombrilla correctamente y, después, acoplar las fijaciones. Verificar que se sujetan correctamente.
Para evitar cualquier obstáculo bajo los pedales, utilizar exclusivamente sobrealfombrillas adaptadas a las fijaciones que ya se encuentran en el vehículo. La utilización de estas fijaciones es imprescindible.
No superponer nunca dos sobrealfombrillas.

I Durante il rimontaggio del tappetino lato conducente, indietreggiare il sedile al massimo e togliere i fissaggi.
Durante il rimontaggio, posizionare correttamente il tappetino, poi inserire i fissaggi. Verificare la buona tenuta del tappetino.
Per evitare qualsiasi disturbo sotto i pedali, usare soltanto tappetini adatti ai fissaggi già presenti nel veicolo. L'uso di questi fissaggi è tassativo.
Non sovraporre mai due tappetini.

NL Bij het verwijderen van het overtapijt aan bestuurderszijde de stoel zo ver mogelijk naar achteren schuiven en de bevestigingen loshalen.
Het overtapijt bij de hernieuwde montage goed plaatsen en vastzetten met de bevestigingsclips. Controleer of het niet verschuift.
Gebruik om elke vorm van hinder onder de pedalen te voorkomen alleen overtapijten die geschikt zijn voor de reeds in de auto aanwezige bevestigingen. Deze bevestigingen moeten altijd worden gebruikt.
Leg nooit twee overtapijten over elkaar.

DK Når måtten i førersiden skal afmonteres, skubbes sædet helt tilbage, og fæstningsanordningerne løsnes.
Placer måtten korrekt, når den lægges i, og clips derefter fæstningsanordningerne på. Kontroller, at måtten ligger godt.
Brug kun måtter, der er egnet til bilens fæstningsanordninger, så der ikke opstår problemer. Disse fæstningsanordninger skal anvendes.
Læg aldrig to måtter oven på hinanden.

N For å fjerne overmatten på førersiden, skyver du setet helt tilbake og fjerner festeanordningene.
Ved gjenmontering må overmatten plasseres korrekt, og så klipses festeanordningene fast. Sjekk at den ligger korrekt på plass.
For å unngå at matten blir i veien under pedalen må du bare bruke overmatter som er tilpasset de festeanordningene som allerede finnes i bilen. Det er ytterst viktig å bruke disse festeanordningene.;
Du må aldri legge to overmatter oppå hverandre.

S Vid nedmonteringen av förarens övermatta, dra tillbaka sätet till maximum och avlägsna fästanord ningarna.
Vid montering, placera övermattan korrekt och fäst därefter fästanordningarna. Kontrollera dess hållning.
För att undvika att pedalerna blockeras, använd endast övermattor som passar fästanordningarna s om redan finns i fordonet. Användningen av dessa fästanordningar är absolut nödvändig.
Placera aldrig två övermattor på varandra.